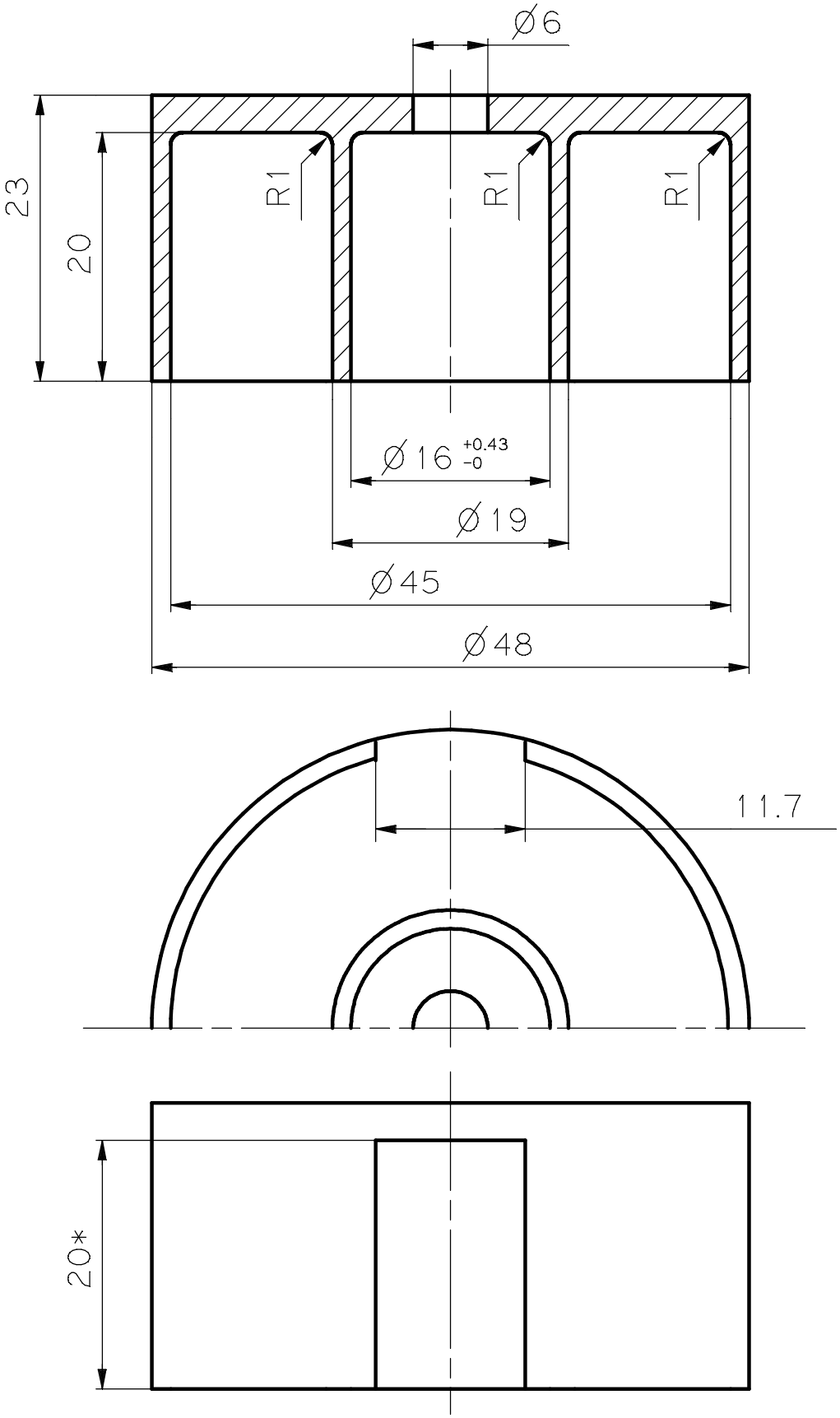
Ø6
23
20
R1
R1
R1
Ø16 +0.43 -0
Ø19
Ø45
Ø48
11.7
20*