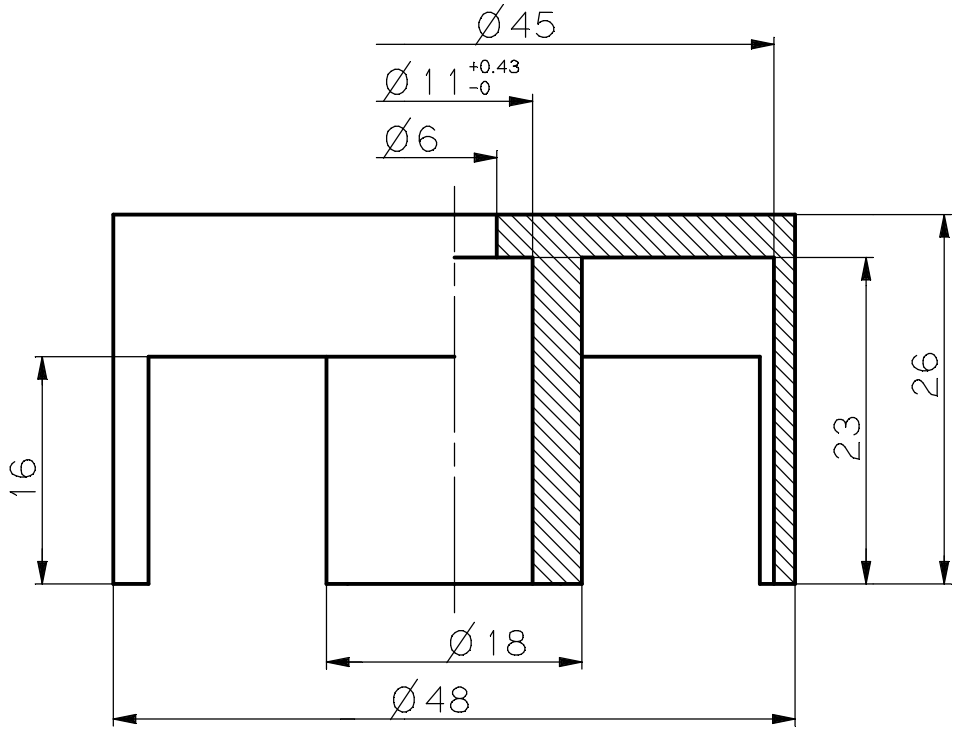
Ø45
Ø11 +0.43 -0
Ø6
16
23
26
Ø18
Ø48

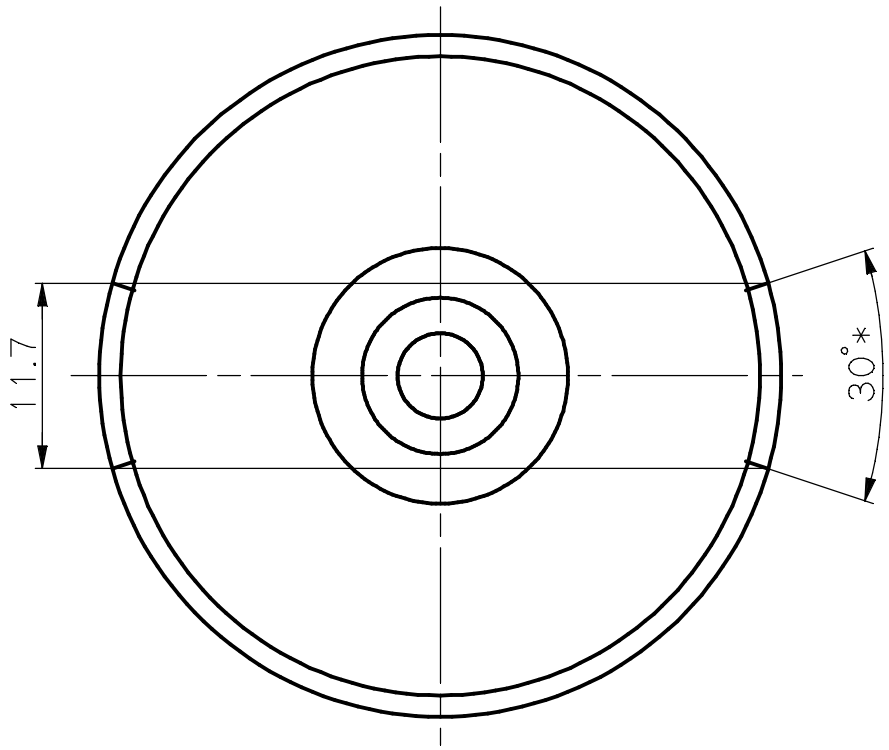
11.7
30°*